**Zentrale**
LANCOM Systems GmbH
Adenauerstr. 20/B2
52146 Würselen
Deutschland

**Telefon**
+49 (0)2405 49936 0

**Fax**
+49 (0)2405 49936 99

**E-Mail**
info@lancom-systems.de

**Internet**
www.lancom-systems.de

LANCOM, LANCOM Systems, LCOS und LANvantage sind eingetragene Marken. Alle anderen verwendeten Namen und Bezeichnungen können Marken oder eingetragene Marken ihrer jeweiligen Eigentümer sein. Dieses Dokument enthält zukunftsbezogene Aussagen zu Produkten und Produkteigenschaften. LANCOM Systems behält sich vor, diese jederzeit ohne Angaben von Gründen zu ändern. Keine Gewähr für technische Ungenauigkeiten und/oder Auslassungen.
02/15

Sie suchen kompetente Beratung in Ihrer Umgebung?

Auf unserer Website **www.lancom-systems.de** finden Sie unter dem Menüpunkt „Bezug & Partner" über die Postleitzahlensuche einen LANCOM Partner auch in Ihrer Nähe. Unsere Partner freuen sich auf Ihren Anruf.

# LANCOM Solutions

Netzwerklösungen für professionelle Anwender

- Standortvernetzung
- Wireless LAN
- Management
- Services

LANCOM Systems

LANCOM Systems

## „Netzwerken“ mit LANCOM Systems

LANCOM ist seit über zehn Jahren eine Qualitätsmarke im Bereich professioneller Netzwerkinfrastrukturlösungen. Von Entwicklung bis Support bieten wir das nötige Know-how, um den Informationsfluss in Netzwerken verschiedenster Branchen sicher und stabil zu gestalten – standortübergreifend, kabelgebunden oder drahtlos. Als deutscher Hersteller von Netzwerkkomponenten wie Routern oder Access Points bestechen unsere technisch herausragenden Lösungen durch Zuverlässigkeit und Funktionsumfang. Als Kunde von LANCOM profitieren Sie bei zukünftigen technischen Neuerungen von regelmäßigen, kostenfreien Software-Updates unseres Betriebssystems LANCOM Operating System (LCOS). Auf diese Weise bieten Ihnen LANCOM Produkte einen langfristigen Investitionsschutz.

## Die Sicherheit unserer Kunden im Blick

Unser gesamtes Kernportfolio wird in Deutschland entwickelt und gefertigt, was uns das höchste Maß an Kontrolle ermöglicht und Ihnen sichere Produkte:
Alle LANCOM Produkte sind garantiert Backdoor-frei. Darüber hinaus zählen wir namenhafte Unternehmen in Deutschland und ganz Europa zu unserem Kundenkreis, dies nicht zuletzt auch aufgrund unseres hohen Anspruchs an Sicherheit.



# Mit Sicherheit vernetzt

## Zuverlässig in die Zukunft

### Unsere Referenzen

Überzeugen Sie sich selbst. Viele namhafte Kunden sind bereits zufrieden mit unseren Lösungen:

DATEV · asics · Österreichisches Rotes Kreuz Innsbruck · REWE Group · Google · OLYMP · IHK Industrie- und Handelskammer Reutlingen · BIJOU BRIGITTE · Freie Hansestadt Bremen – Die Senatorin für Bildung und Wissenschaft · Studienkreis Profi-Nachhilfe für alle! · toom · TEDi · dtv · TAKKO FASHION

Weiterer Referenzen finden Sie unter: **www.lancom-systems.de/referenzen**

Standortvernetzung

Wireless LAN

Management

Services

# Standortvernetzung mit LANCOM

## Ganzheitliche, professionelle Netzwerkgestaltung

Wie sieht Ihr Arbeitsalltag aus? LANCOM Lösungen ermöglichen Ihnen eine flexible, mobile, sichere und vernetzte Arbeitsweise.

## Rundum und überall sicher vernetzt

08:30 Sie beginnen Ihren Arbeitstag. Dabei sind Sie und alle Ihre Kollegen an das Unternehmensnetzwerk angeschlossen und haben einen sicheren und schnellen Zugang zum Internet.

11:05 Durch einen technischen Zwischenfall fällt die Internetverbindung aus. Obwohl kein DSL zur Verfügung steht, stellt Ihr Router per LTE eine sichere Verbindung zum Internet her.

12:25 Endlich sind Ihre vertraulichen Werkzeichnungen fertig. Schnell schicken Sie diese über ein sicheres, virtuelles und privates Netz zu Ihrem Kollegen – egal, ob dieser im Büro nebenan oder auf der anderen Seite der Welt sitzt.

14:00 Sie sind unterwegs in den Produktionshallen Ihres Unternehmens. Es ist laut, staubig, heiß und die Maschinen stehen über die ganze Halle verteilt. Auch in dieser rauen Umgebung haben Sie mit Ihrem mobilen Endgerät vollen Zugriff auf das Internet und das Firmennetzwerk.

15:15 Beim darauffolgenden Meeting sind alle Ihre Kollegen mit dem Laptop über WLAN am Netz angeschlossen, Ihr externer Besucher über einen Gastzugang. Ihr amerikanischer Kollege ist per Videotelefonie zugeschaltet.

16:30 Es wird Nachmittag und Sie arbeiten von zu Hause. Sie haben auch hier Zugriff auf das Intranet Ihres Unternehmens, erledigen interne Anrufe und bearbeiten Dokumente in der Firmen-Datenbank.





**Ihr Erfolg steht für uns im Mittelpunkt.**
Wir möchten Sie mit zuverlässigen Produkten, Lösungen und Dienstleistungen nicht nur zufriedenstellen, sondern begeistern!

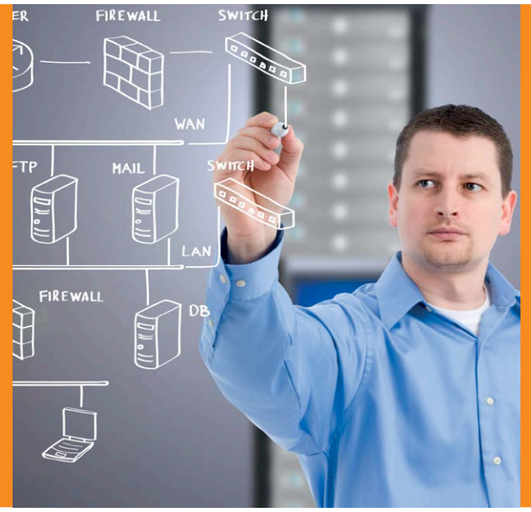


## Sicher vernetzt mit LANCOM VPN

Um kostengünstig miteinander zu kommunizieren und vertrauliche Daten sicher auszutauschen, werden Unternehmensstandorte über „einen sicheren Datenkanal" (VPN) verbunden. Hierbei wird ein sicher verschlüsselter Datentunnel durch das öffentliche Internet aufgebaut. VPNs sind für alle Unternehmensgrößen geeignet und ermöglichen die sichere Anbindung von Filialen, Home Offices und mobilen Mitarbeitern.

## Wir bieten Ihnen Lösungen für anspruchsvolle Szenarien:

- Sichere Standort-/Filialvernetzung
- Kabelgebundener oder kabelloser Internetzugang
- Ganzheitliches Management von Netzwerkumgebungen
- Mobiler Zugang zum Firmennetz
- Anbindung von Heimarbeitsplätzen
- Einbindung von Produktion und Logistik zur Datenerfassung in Echtzeit

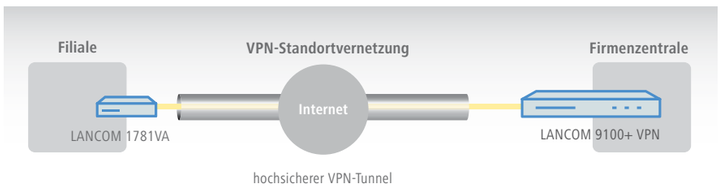

**Mehr Sicherheit im VPN**
Die leistungsstarken LANCOM Router garantieren Ihnen Sicherheit im VPN und umfassende Unterstützung digitaler Zertifikate. Zudem bietet LANCOM, speziell für kritische Infrastrukturen und höchste Sicherheitsbedürfnisse, BSI-zertifizierte Hochsicherheits-VPN-Router nach den hohen Standards von Common Criteria EAL 4+.

# Professionelle Standortvernetzung

## von Zentrale, Filialen und mobilen Mitarbeitern

### Der mobile Konferenzraum – LANCOM Mobilfunk-Router mit WLAN

Für Tagungen außer Haus, Home Offices oder die Einrichtung temporärer Netzwerke sind LANCOM Mobilfunk-Router mit WLAN optimal geeignet. Dank des integrierten LTE-Moduls und WLAN nach IEEE 802.11n reicht der Anschluss an die Stromversorgung und schon kann überall sicher und schnell auf das Internet und per IPSec-VPN auf das Unternehmensnetzwerk zugegriffen werden.

### LANCOM Central Site Gateways – die leistungsstarke Basis für Ihre Infrastruktur

Längst haben Unternehmen weltweit Standorte und wickeln geschäftskritische Anwendungen online ab. Da bedarf es für eine leistungsfähige VPN-Standortvernetzung auch einer leistungsfähigen Netzwerkzentrale. Mit den Central Site Gateways von LANCOM können komplexe Netzwerkstrukturen sicher und mit großer Performance realisiert werden. Je nach Modell sind auf einem Gerät bis zu 1.000 parallele IPSec-VPN-Verbindungen möglich.

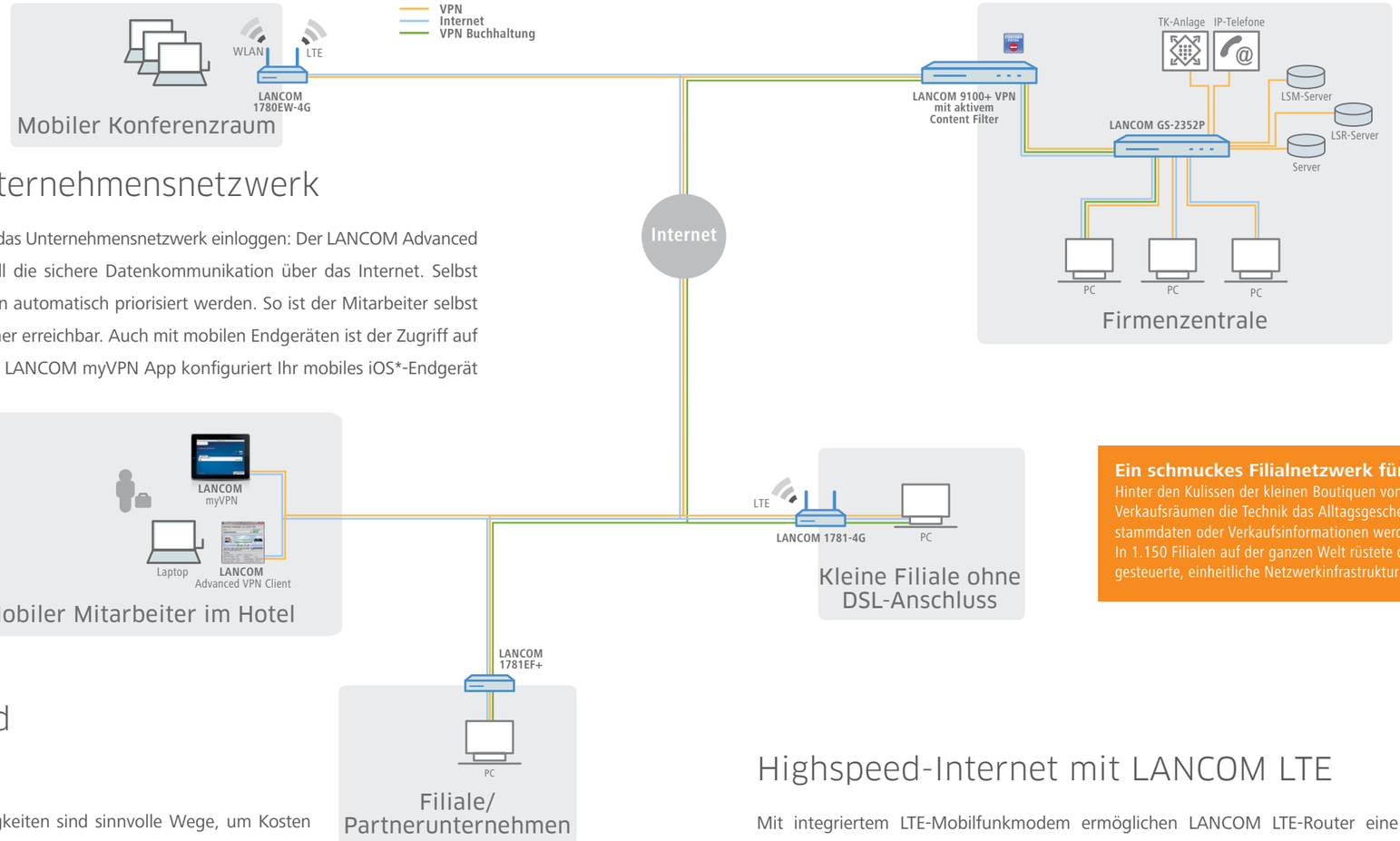


### Mobiler Zugriff auf das Unternehmensnetzwerk

Auch von unterwegs können sich Mitarbeiter mobil in das Unternehmensnetzwerk einloggen: Der LANCOM Advanced VPN Client ermöglicht mit einer integrierten Firewall die sichere Datenkommunikation über das Internet. Selbst Voice-over-IP via VPN ist kein Problem, da VoIP-Daten automatisch priorisiert werden. So ist der Mitarbeiter selbst im Hotel unter der persönlichen Firmen-Telefonnummer erreichbar. Auch mit mobilen Endgeräten ist der Zugriff auf das Unternehmensnetzwerk problemlos möglich: Die LANCOM myVPN App konfiguriert Ihr mobiles iOS*-Endgerät für eine sichere VPN-Verbindung.

* iOS, iPad, and iPhone are trademarks of Apple Inc., registered in the U.S. and other countries

BIJOU BRIGITTE

**Ein schmuckes Filialnetzwerk für Bijou Brigitte weltweit**

Hinter den Kulissen der kleinen Boutiquen von Bijou Brigitte bestimmt in den Verkaufsräumen die Technik das Alltagsgeschehen: Zahlungsvorgänge, Artikelstammdaten oder Verkaufsinformationen werden elektronisch verwaltet.
In 1.150 Filialen auf der ganzen Welt rüstete das Unternehmen auf eine zentral gesteuerte, einheitliche Netzwerkinfrastruktur Marke LANCOM Systems um.

### Anbindung von Filialen und Partnerunternehmen

Kooperationen oder das Auslagern bestimmter Tätigkeiten sind sinnvolle Wege, um Kosten zu sparen. Mit einer VPN-Verbindung können Sie mit Ihren Kooperationspartnern sicher Daten austauschen und müssen nicht befürchten, dass sensible Daten wie z. B. Gehaltsabrechnungen auf dem Weg zur Lohnbuchhaltung abgefangen werden.

### Highspeed-Internet mit LANCOM LTE

Mit integriertem LTE-Mobilfunkmodem ermöglichen LANCOM LTE-Router eine drahtlose Highspeed-Internetanbindung mit Geschwindigkeiten von bis zu 100 MBit/s. Große Dokumente, wie Broschüren oder Baupläne, können schnell mit der Zentrale ausgetauscht oder über die VPN-Verbindung bearbeitet werden.

# Netzvirtualisierung mit LANCOM

## am Beispiel einer Einzelhandelsfiliale

### Eine Netzwerkinfrastruktur für viele Anwendungen

Statt für jede Anwendung eine eigene Infrastruktur und verschiedene Internetzugänge zu verwenden, können die Daten über so genannte VLANs – logisch getrennte Netze in einer Infrastruktur – und verschlüsselte VPNs transportiert werden. Im folgenden Szenario wird am Beispiel einer Einzelhandelsfiliale ersichtlich, wie verschiedene Anwendungen sicher voneinander getrennt parallel betrieben werden können.

### Die Basis für vollständige Netzvirtualisierung

LANCOM Router können dank Advanced Routing and Forwarding (ARF) mehrere logische Netze isoliert voneinander verwalten. Diese Netze lassen sich im LAN mit VLANs und im WLAN mit SSIDs verknüpfen. Dank der implementierten Tunnel-in-Tunnel-Technik können diese virtuellen Netze sogar standortübergreifend über eine VPN-Verbindung geführt werden. Dabei werden Daten aus den verschiedenen VLANs in einzelne Tunnel gekapselt und über einen IPSec-VPN-Tunnel über das Internet übertragen. So wird eine vollständige Virtualisierung über das gesamte Unternehmensnetzwerk ermöglicht.

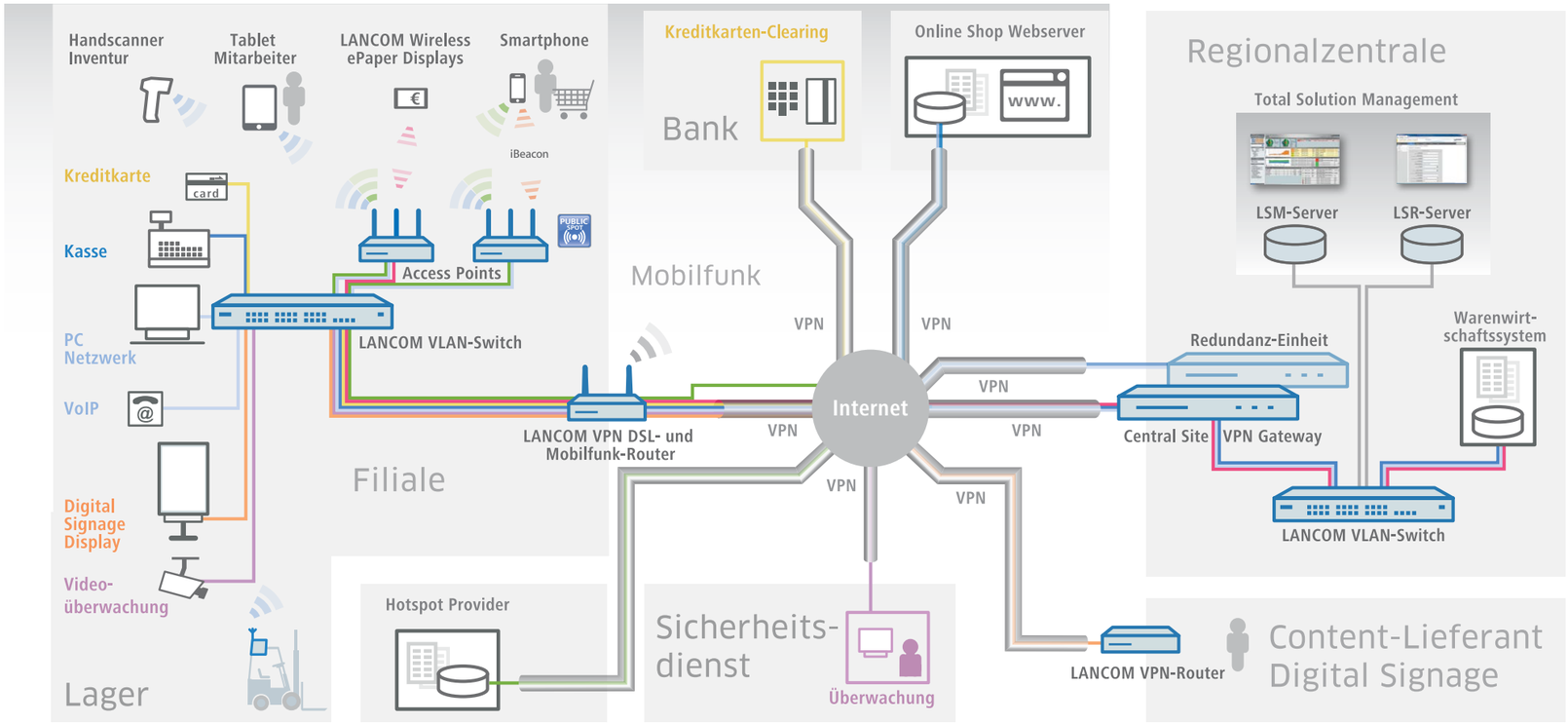




**Wussten Sie schon?**
Die LANCOM Access Points der E-Serie unterstützen den von Apple Inc. eingeführten Standard iBeacons. In Form von kleinen Hardware-Modulen, senden iBeacons kontinuierlich Funksignale basierend auf Bluetooth Low Energy (Version 4.0) aus. Clients wie Smartphones oder Tablet PCs können diese empfangen. So können eine Vielfalt an ortsbezogenen Diensten, sogenannte „Location-based Services", angeboten werden, wie beispielsweise personalisierte Push-Nachrichten direkt am Point of Sale.

**Beispiel:** Datenübertragung von Kassensystemen zum EC-Cash-Clearing

Bei der EC-Kartenzahlung mit PIN-Eingabe muss eine sichere Verbindung zum EC-Cash-Clearing hergestellt werden. Über ein IPSec-basiertes VPN wird sichergestellt, dass die Verbindung zwischen den Kassen und dem Warenwirtschaftssystem in der Firmenzentale geschützt bleibt. Dank LANCOM DSL-Routern mit Mobilfunk-Backup sind Bezahlvorgänge auch bei Ausfall der DSL-Primärverbindung sichergestellt.

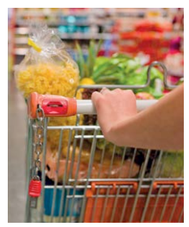

**Digitale Preisauszeichnung im Handel**

Einzelhändler setzen bereits auf die Vorteile digitaler Preisschilder („Electronic Shelf Labels" oder „ESL" genannt). Mit den neuen LANCOM Access Points der E-Serie können Preise, Artikel oder auch Barcodes und QR-Codes automatisch über das zentrale Warenwirtschaftssystem per Funk gepflegt werden – nahezu in Echtzeit.

# All-IP

## Sprache und Daten in einem Netz

Große Telekommunikationsanbieter planen, das heutige Festnetz bis Ende 2018 komplett von Analog- bzw. ISDN-Anschlüssen auf IP / VoIP umzustellen. Diese so genannten „IP-basierten Anschlüsse“ vereinheitlichen die Übermittlung aller Informationsarten wie Daten, Sprache und Video über das Internet Protocol (IP), weshalb auch von „All-IP“ gesprochen wird. Mit der Umstellung auf IP-basierte Anschlüsse wird die Komplexität der Netzinfrastrukturen erheblich gemindert und eine einheitliche Darstellung und Übermittlung von allen Informationsarten über ein gemeinsames Kommunikationsprotokoll ermöglicht. Gleichzeitig sinkt mit All-IP die Anzahl zu betreibender Netzwerkkomponenten, die in bisherigen Misch-Umgebungen mit Analog-, ISDN- und IP-Anwendungen benötigt wurden.

## Migration leicht gemacht

LANCOM steht für professionelle und vertrauenswürdige Netzwerkprodukte. Mit aktuellen LANCOM Routern sind Sie für die Migration von ISDN zu All-IP bestens gerüstet und müssen nicht auf die gewohnte LANCOM Qualität und Sicherheit verzichten.

## Schützen Sie Ihr Netz

**Mit einem LANCOM Router als erstem Gerät am Netz entscheiden Sie sich für:**

- Garantierte Backdoor-Freiheit
- Qualität „Made in Germany“
- Sichere Standortvernetzung via IPSec-VPN
- Kostenlose Updates des Betriebssystems LCOS
- Umfangreiche Quality-of-Service-Funktionen für höchste Gesprächsqualität
- Professionelle Hotspot-Funktionalität (optional)
- Professionellen Support direkt vom Hersteller

## Einfach aufrüsten

**Mit der LANCOM All-IP Option werden die vorhandenen Router***
**ganz einfach aufgerüstet. Dadurch genießen Sie zahlreiche Vorteile:**

- Kein Komponentenaustausch – Einfaches Aufrüsten des LANCOM Routers mit einer Option
- Bestehende ISDN-TK-Anlagen können weiter betrieben werden
- Kein Umbau der bestehenden Netzwerkinfrastruktur
- Komfortable Telefoniefunktionen mit dem LANCOM Voice Call Manager

*Gültig für die LANCOM 1781er-Serie, den LANCOM 1631E sowie den LANCOM 831E

## All-IP mit bestehenden ISDN-TK-Anlagen

Mit der LANCOM All-IP Option wird der Router mit Telefonie-Funktionen aufgerüstet und dient als „Übersetzer“ zwischen DSL und ISDN. Damit können vorhandene ISDN-TK-Anlagen ohne Geräteaustausch weiter genutzt werden. Auch bereits vorhandene SIP-Telefone können wie gewohnt weiter verwendet werden.

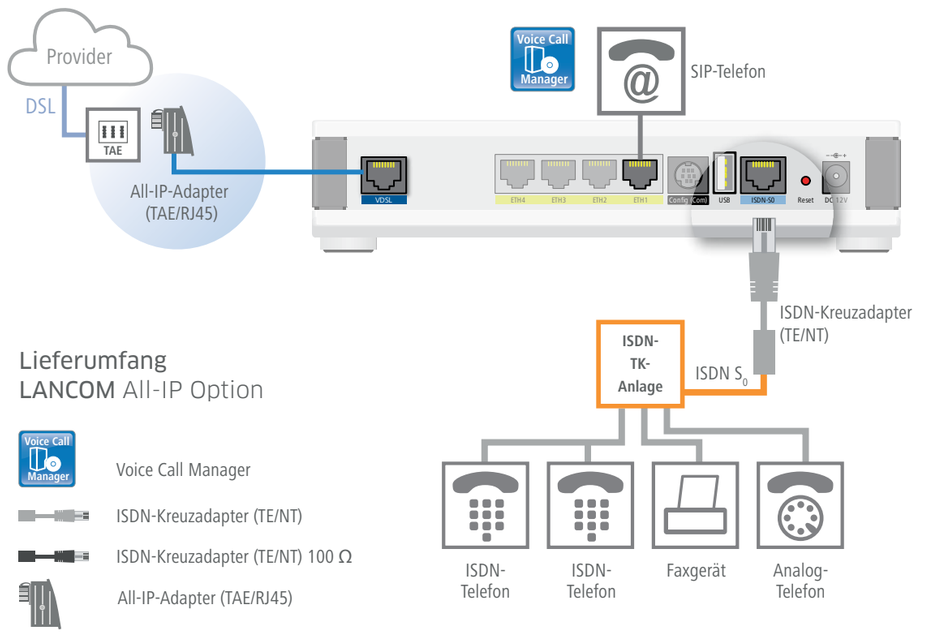


### Lieferumfang
### LANCOM All-IP Option

- Voice Call Manager
- ISDN-Kreuzadapter (TE/NT)
- ISDN-Kreuzadapter (TE/NT) 100 Ω
- All-IP-Adapter (TAE/RJ45)

**Ausblick 2015: LANCOM 1783er-Serie**
Die kommenden Business-VoIP-Router 1783VA und 1783VAW werden mit bereits integrierter LANCOM All-IP Option ausgeliefert und besitzen 2 ISDN-Schnittstellen und 2 analoge Schnittstellen. Somit können auch bestehende Analog-Telefoniekomponenten nach Umstellung auf All-IP weiter betrieben werden.

# Hochsichere Standortvernetzung

## mit dem LANCOM Common Criteria-Portfolio

### Vollumfänglicher Schutz gegen Cyber-Angriffe

Unsere CC-Router wurden vom Bundesamt für Sicherheit in der Informationstechnik (BSI) zertifiziert und garantieren Ihnen somit vertrauenswürdige und sichere IT-Infrastruktur gemäß Common Criteria mit dem Zertifizierungslevel EAL 4+ (CC). Dies ist die höchste Sicherheitszertifizierung die ein kommerzielles Netzwerkprodukt dieser Komplexität erreichen kann und bildet die Grundlage für den Einsatz in vielen sicherheitssensiblen Bereichen.

SecurITy made in Germany

TeleTrusT Quality Seal www.teletrust.de/itsmig

**Das LANCOM Sicherheitsversprechen**

| Deutsches Betriebssystem | Deutsche Produkte | Deutsches Unternehmen | Garantierte Backdoorfreiheit | Höchste Verschlüsselung |
|---|---|---|---|---|
| Volle Kontrolle über das eigene „Closed Source" Betriebssystem LCOS | Soft- und Hardware-Entwicklung in Deutschland<br>Fertigung in Deutschland | Sitz in Deutschland, 100 % deutscher Eigentümerkreis | Konsequenter Verzicht auf jegliche versteckte Zugangsmöglichkeiten | Höchste Sicherheits- und Verschlüsselungsstandards in allen LANCOM Produkten |

### Das LANCOM CC-Portfolio

Das LANCOM CC-Portfolio basiert auf unseren flexiblen, leistungsstarken und hunderttausendfach erprobte Standard-Business-Routern. Der Zertifizierungsumfang umfasst neben IPSec-VPN und Routing auch Backup und Redundanz, Firewalling, digitale Zertifikate und Netzvirtualisierung mit ARF (Advanced Routing & Forwarding). Das Portfolio umfasst Modelle für alle gängigen Anschlüsse bis hin zu Glasfaser und LTE.

3G|4G ADSL SFP ETHERNET VPN

LCOS 8.70 CC [LANCOM OPERATING SYSTEM]

### Der Vorteil von LANCOM Produkten liegt auf der Hand

LANCOM CC-Produkte mit der zertifizierten Hochsicherheits-Firmware LCOS 8.70 CC bieten einen vollständigen Schnittstellenumfang, sowie umfassende Funktionen für flexible Einsatzszenarien. Diese Kombination aus kostengünstigen, hochintegrierten VPN-Routern in Verbindung mit zertifizierter deutscher Sicherheitstechnologie ohne versteckte Backdoors ist einzigartig am Markt.

### Einsatzmöglichkeiten

- **Hochsichere Standortvernetzung**
- **Absicherung kritischer Teilbereiche**, z. B. Vorstandsbüros, Entwicklungsabteilungen
- Hochsicherer Zugang zu **Secure Cloud-Diensten**
- Absicherung von **IP-Telefonie- und Videoconferencing-Lösungen**
- Hochsichere **Vernetzung von kritischen Infrastrukturen** (KRITIS)

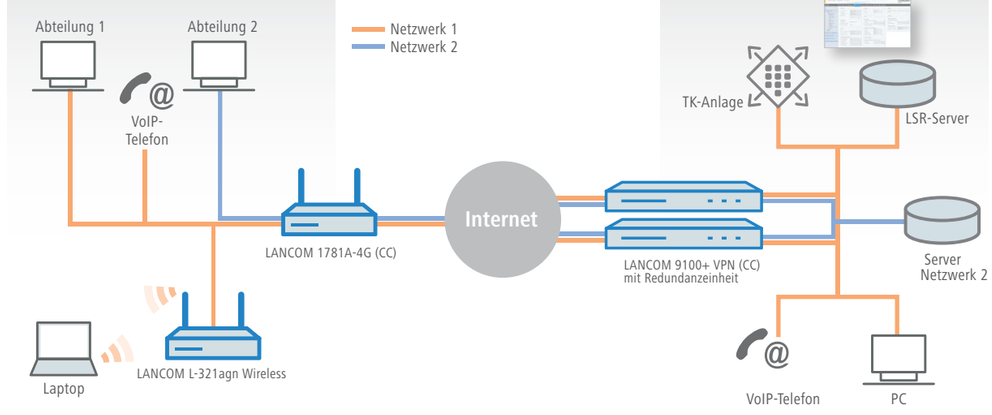


Bundesamt für Sicherheit in der Informationstechnik
Deutsches IT-Sicherheitszertifikat
Zertifikat Nummer: BSI-DSZ-CC-0815-2013
bis EAL 4

**Common Criteria-Zertifizierung vom BSI – Garant für höchste Sicherheit**
Bei Common Criteria (CC) handelt es sich um einen international anerkannten Standard zur Zertifizierung von Hardware und Software im Bereich Datensicherheit. Die Zertifizierung durch das Bundesamt für Sicherheit in der Informationstechnik gewährleistet, dass die Evaluierung der LANCOM Produkte nach weltweit höchsten Standards durchgeführt wird und stellt sicher, dass unsere Produkte die extrem hohen deutschen und europäischen Anforderungen an Sicherheit und Datenschutz erfüllen. Mit CC EAL 4+ erreichten die LANCOM Router die höchste international anerkannte Zertifizierung, die ein kommerzielles Netzwerkprodukt dieser Komplexität erhalten kann.

# Indoor Wireless LAN Solutions

## Kabellose Lösungen für Unternehmen und Institutionen

Ein „Wireless Local Area Network“ (WLAN) – zu deutsch „drahtloses, lokales Netzwerk“ – bietet kabellose Freiheit im modernen Arbeitsalltag.

## Die Vorteile von WLANs liegen auf der Hand

Mehr Flexibilität, mehr Mobilität und Komfort bei gleichzeitig geringeren Kosten als bei kabelgebundenen Netzwerken, da eine aufwändige Kabelverlegung entfällt. WLANs können ohne bauliche Veränderungen schnell installiert werden und eröffnen dem Netzwerkteilnehmer gegenüber verkabelten LANs auch ein flexibleres Arbeiten. Mitarbeiter können so mit ihrem Laptop, Tablet PC oder Smartphone über WLAN im gesamten Unternehmen auf das Firmennetz oder Internet zugreifen – egal ob am Schreibtisch des Kollegen nebenan, in Besprechungsräumen oder im Nebengebäude.

## Wir bieten Ihnen Lösungen für anspruchsvolle Szenarien

- **Anbindung mobiler Geräte** ans Unternehmensnetzwerk
- **Kostenlose oder auch bezahlte Gastzugänge** für Kunden oder Gäste, die ihre eigenen mobilen Clients mitbringen
- **Direkte Weiterleitung von Bestellungen**, z. B. in Cafés oder Restaurants, die in Handhelds eingegeben werden
- **Lagerbestandspflege in Echtzeit** durch WLAN-gestützte Erfassung des Wareneingangs und -ausgangs
- **Voice over WLAN** für kabellose Telefonie

**Ihre Bedürfnisse sind unser Anspruch.**
Moderne Unternehmen benötigen zuverlässige Drahtlos-Netzwerke: WLANs, die so smart sind, wie Ihre Geschäftsidee.

## Automatische Konfiguration über Ihren WLAN-Controller

Mit LANCOM WLAN-Controllern können Access Points zentral und vollautomatisch konfiguriert werden. Die Management Software des Controllers erkennt zudem fremde Access Points und alarmiert auf Wunsch den Administrator. Auch WLAN-Router an entfernten Standorten können sicher gemanagt werden. Bricht die Verbindung zum Controller ab, bleibt Ihr Netzwerkbetrieb aufrecht erhalten, da die Access Points automatisch auf autarken Betrieb umschalten.

## Rüsten Sie Ihren LANCOM Router zum WLAN-Controller auf

Als kostengünstige Alternative zu einem separaten WLAN-Controller verwalten Sie mit der LANCOM WLC Basic Option auf Ihrem LANCOM Router bis zu 6 (optional 12) LANCOM Access Points oder WLAN-Router, die lokal oder in entfernten Außenstellen erreichbar sind.

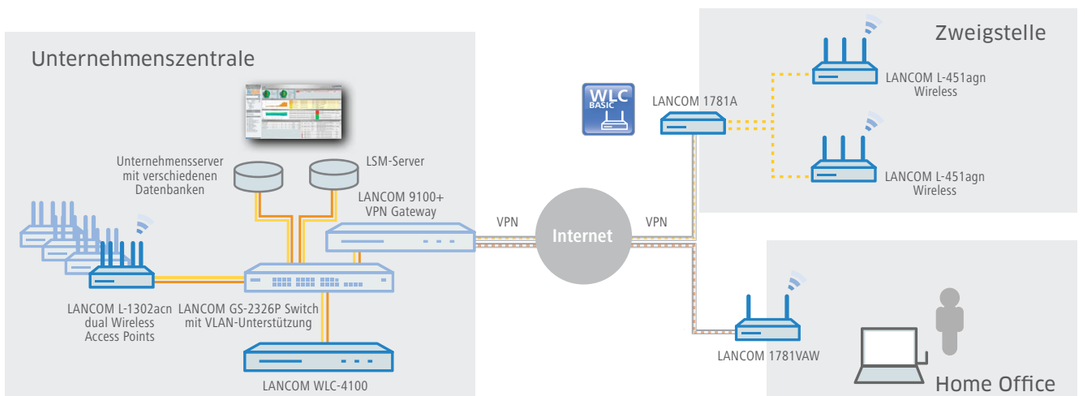

# LANCOM Wireless ePaper-Lösungen

## Die Weltneuheit für innovative Beschilderung

Wireless ePaper-Lösungen von LANCOM bieten eine moderne, digitale Beschilderung für eine Vielzahl von Anwendungen. Die Displays verleihen Ihrem Unternehmen einen attraktiven Eindruck, sind flexibel einsetzbar, automatisieren Abläufe und senken so Ihre Gesamtbetriebskosten.

## Anwendungen

### Aktive Raumbeschilderung in Unternehmen

Alle aktuellen Meetings und Veranstaltungen können automatisch mit dem Kalenderverwaltungssystem (Exchange, Domino, iCalendar) abgeglichen und auf den LANCOM Wireless ePaper Displays an Meetingräumen angezeigt werden. Ein echter Mehrwert, denn neben dem modernen Design der Displays wird der Informationsfluss für Mitarbeiter und Besucher deutlich verbessert.

### Beschilderung im öffentlichen Sektor oder in medizinischen Einrichtungen

LANCOM Wireless ePaper Displays vereinfachen Abläufe und schaffen Transparenz in Ämtern, Schulen und Universitäten oder medizinischen Einrichtungen. Dank automatischem Abgleich mit der jeweiligen Datenbank ist auf einen Blick erkennbar, ob ein Amtszimmer, ein Schulungsraum oder ein Behandlungszimmer belegt oder frei ist.

### Beschilderung im Restaurant und für Tagungsräume

Im Hotel- oder Gastronomie-Bereich lassen sich die kabellosen ePaper Displays komfortabel als Menükarte in Restaurants oder aber zur Platzreservierung einsetzen. Zudem bieten sie eine ideale und moderne Möglichkeit, Räumlichkeiten (z.B. bei Tagungen etc.) individuell zu beschildern.

## Ihre Vorteile

### Ein echter Hingucker!

Die LANCOM Wireless ePaper Displays sind funkgesteuert und batteriebetrieben. Dank ihres modernen Designs und der voll tageslichttauglichen ePaper-Technologie sind sie ein echter Hingucker.

### Eine rentable Investition!

Aufgrund der extrem geringen Leistungsaufnahme und der aktiven Vermeidung von Interferenzen besitzen die LANCOM Wireless ePaper Displays eine Batterielebensdauer von bis zu 5 - 7 Jahren (bei einer durchschnittlichen Anzahl von 4 Änderungen pro Tag).

### Immer up-to-date!

Ihre Daten können über den LANCOM Wireless ePaper Server mit einer integrierten Software-Schnittstelle (API) direkt aus dem jeweiligen Kalenderverwaltungssystem (z. B. Exchange, Domino, iCalendar) oder anderen Systemen über Funk aktualisiert werden.

### Maximale Interferenzvermeidung!

Dank optimal abgestimmter Technologie in den neuen LANCOM Access Points der E-Serie ist der störungsfreie Parallelbetrieb von WLAN, die Pflege funkgesteuerter LANCOM Wireless ePaper Displays sowie iBeacon-Technologie sichergestellt. Diese Kombination aus parallelen Funktechnologien in nur einem Access Point ist eine echte Weltneuheit!

**Welt-neuheit!**

Mehr Informationen rund um die LANCOM Wireless ePaper-Lösungen finden Sie unter:
**www.lancom-systems.de/epaper**

# Gigabit WLAN – IEEE 802.11ac

## Ein massiver Performance-Sprung in der Evolution des WLANs

Mit der wachsenden Anzahl mobiler Endgeräte im Unternehmensbereich und dem selbstverständlich gewordenen Komfort einer kabellosen Anbindung steigt zugleich der Bedarf nach mehr Bandbreite. Der neue WLAN-Standard IEEE 802.11ac verbindet kabellose Freiheit mit der Geschwindigkeit von kabelgebundenen Netzwerken. Mit einer Bruttodatenrate von bis zu 1,3 GBit/s öffnen sich Türen für moderne Unternehmensanwendungen mit hohem Bedarf an Bandbreite.

## Mehr Leistung für moderne WLAN-Anwendungen

Im Vergleich zu seinem Vorgängerstandard IEEE 802.11n funkt 802.11ac ausschließlich im 5 GHz-Frequenzband, wo im Gegensatz zum 2,4 GHz-Frequenzband mehr überlappungsfreie Kanäle zur Verfügung stehen. Dies und andere Erweiterungen, wie beispielsweise 80 MHz breite Kanäle, ermöglichen einen Performance-Gewinn von fast 300%.

**Dieser Performance-Gewinn ermöglicht:**

- Schnellere Datenübertragungen für 11ac-fähige Endgeräte und somit gleichzeitig erhöhte Akkulaufzeit, vor allem für mobile Clients wie Tablet PCs oder Smartphones
- Highspeed-Einbindung vieler Clients mit steigendem Bandbreitenbedarf
- „All-Wireless Office" – Professionelle Highspeed-Vernetzung ohne Kabel
- Moderne Unternehmensanwendungen mit hohem Datenaufkommen, wie z. B. HD-Video-Übertragung

**LANCOM L-1310acn dual Wireless**

**Highspeed-Anbindung für alle Clients**
LANCOM Access Points mit 11ac-Unterstützung bieten zwei WLAN-Funkmodule. Somit können sowohl 11n-Clients im 2,4 GHz-Frequenzband, als auch die steigende Anzahl moderner 11ac-fähiger Endgeräte im 5 GHz-Band mit schnellem WLAN versorgt werden. Zudem sind LANCOM Access Points mit IEEE 802.11ac voll abwärtskompatibel zu älteren WLAN-Standards – somit können alle Clients, die 5 GHz unterstützen, mit Band Steering automatisch auf dieses leistungsstärkere Frequenzband geleitet werden. Weitere Informationen zu dem neuen Standard IEEE 802.11ac finden Sie unter: **www.lancom-systems.de/ac**

# LANCOM Active Radio Control

## Aktivieren Sie das volle Potenzial Ihres WLANs!

Bewahren Sie stets die Kontrolle über Ihre drahtlose Infrastruktur, denn durch das intelligente WLAN-Optimierungskonzept LANCOM Active Radio Control (ARC) steigern Sie nachhaltig die Leistungsfähigkeit Ihres WLANs. Die Kombination von sich ideal ergänzenden Funktionen im LANCOM Betriebssystem LCOS ist für Sie durch regelmäßige Updates nicht nur stets aktuell, sondern auch absolut kostenlos.

LANCOM Active Radio Control

## Optimierte WLAN-Performance durch:

### RF Optimization – Automatische Auswahl optimaler WLAN-Kanäle!

WLAN Clients profitieren von einem verbessertem Durchsatz dank reduzierter Kanalüberlappungen. In Controller-basierten WLAN-Installationen erfolgt eine automatische Auswahl optimaler Kanäle für verwaltete Access Points.

### Band Steering – Nutzen Sie die Bandbreite Ihres WLANs optimal aus!

Durch den automatischen, vom Access Point gesteuerten Wechsel von Clients in das 5 GHz-Frequenzband wird die WLAN-Performance verdoppelt, weil meist nur dort genügend Kanäle für eine Kanalbündelung zur Verfügung stehen.

### Client Steering – Mehr Leistung für WLAN Clients dank intelligenter Steuerung!

Dank einer aktiven Steuerung des WLCs von WLAN Clients auf den für sie sinnvollsten Access Point wird die Leistungsfähigkeit Ihres WLANs deutlich gesteigert. Insbesondere in WLAN-Szenarien mit einer hohen Anzahl an Endgeräten ist Client Steering ideal für eine optimale Lastverteilung.

### Adaptive Noise Immunity – Besserer WLAN-Durchsatz durch Immunität vor Störsignalen!

WLAN Clients profitieren von deutlich mehr Datendurchsatz dank einer ungestörten Funkabdeckung. Durch aktivierte Adaptive Noise Immunity blendet ein Access Point Störsignale im Funkfeld aus und fokussiert sich ausschließlich auf WLAN Clients mit ausreichender Signalstärke.

### Spectral Scan – Überprüfen Sie Ihr WLAN-Funkspektrum auf Störquellen!

Mit LANCOM Spectral Scan haben Sie ein professionelles Werkzeug für ein effizientes WLAN-Troubleshooting. Durch einen Scan des gesamten Funkspektrums werden Störquellen im Funkfeld identifiziert und grafisch dargestellt.

Weitere Informationen erhalten Sie unter: **www.lancom-systems.de/arc**

# LANCOM Hotspot-Lösungen

## Komfortable Internetzugänge für Ihre Besucher

Ob unterwegs in der Bahn, auf der Arbeit, in Schulen oder im Urlaub – der moderne Mensch nutzt seine mobilen Endgeräte zunehmend und mittlerweile selbstverständlich, um überall Informationen aus dem Internet abrufen zu können. Eine Hotspot-Lösung überzeugt jedoch nur, wenn sie mühelos einzurichten ist, Besucher einfach ins Internet gelangen und ein Hotspot-Anbieter die Sicherheit hat, dass sein unternehmenseigenes Netzwerk und sein Gästenetz sicher voneinander getrennt sind. Hierfür sind die LANCOM Public Spot-Lösungen ideal. Diese sind skalierbar und lassen sich perfekt an die jeweilige Größe Ihres Netzwerkes anpassen – und damit auch an Ihr Budget.

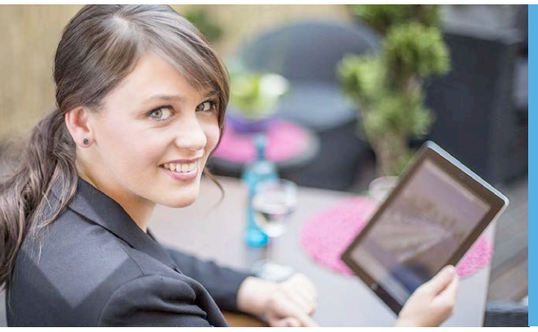

**Bequem online – mit LANCOM Smart Ticket**

Smart Ticket ist das komfortable End-User-Self-Service-Portal für den LANCOM Public Spot. Der User erhält hierbei seine Zugangsdaten bequem über E-Mail oder SMS, sodass eine komplett eigenständige Anmeldung des Gastes am Hotspot erfolgen kann.
Der Betreiber des Gastnetzes spart auf diese Weise Infrastrukturkomponenten wie Bon-Drucker sowie Personal für die Ausgabe von Vouchern.

## Integrieren Sie Ihren Public Spot einfach und kostengünstig in bestehende Infrastrukturen!

Die LANCOM Public Spot Option kann ganz einfach in Ihre bestehende LANCOM Hardware, wie Access Points, WLAN-Controller, WLAN-Router und VPN Gateways eingespielt werden. Dadurch kann Ihre Netzwerk-Infrastruktur bestehen bleiben, ohne dass Sie zusätzliche Geräte anschaffen müssen.

## Möglichkeiten für Hotspot-Betreiber

- Komfortable Einrichtung von WLAN-Gastzugängen
- Flexibel konfigurierbare Anmeldeverfahren des WLAN-Hotspots (über Smart Ticket oder Voucher-Druck)
- Umfassende Gestaltungsoptionen hinsichtlich Nutzungsdauer oder Gültigkeit des Gastzugangs
- Sichere Trennung von Gast- und internem Hausnetz
- Layout der Voucher und Anmeldeportale an individuelles Design des Unternehmens anpassbar
- Anbindung an externe Server oder Property Management Systeme (PMS) über XML-, RADIUS- oder FIAS-Schnittstellen





# Hotspot 2.0 – Die nächste Hotspot-Generation

## WLAN wird so einfach nutzbar wie Mobilfunk!

Die mühselige manuelle Eingabe von Zugangsdaten zur Anmeldung an einen Hotspot sowie die Auswahl der richtigen SSID gehört nun der Vergangenheit an! Hotspot 2.0 bietet dem Nutzer maximalen Komfort durch ein automatisches Login an WLAN-Hotspots. Die Auswahl der korrekten SSID erfolgt vom Benutzer unbemerkt im Hintergrund – bequem und sicher verschlüsselt. Zugrunde liegt hierbei der WLAN-Standard IEEE 802.11u über den eine automatische, verschlüsselte Authentifizierung des Clients für den WLAN-Zugriff erfolgt.

## Profitieren Sie von Hotspot 2.0

**Vorteile für Endkunden**

- Keine manuelle Auswahl von SSIDs und Eingabe von Zugangsdaten
- Sichere Authentifizierung an WLAN-Hotspots dank WPA2/EAP-Verschlüsselung
- Automatischer Zugang von WLAN-Hotspots an verschiedenen Standorten
- Schnelleres Internet-Nutzungserlebnis gegenüber Mobilfunk

**Vorteile für Hotspot-Betreiber**

- WLAN-Zugang als Wettbewerbsvorteil führt zu höherer Zufriedenheit der multimedialen Kundschaft
- Erhöhter Umsatz durch längere Verweildauer der Kunden dank WLAN-Zugang
- Flexible Authentifizierungsmöglichkeiten für Clients über Benutzername/Passwort, digitale Zertifikate oder SIM-Karte
- Aufwändiges Bereitstellen von Hotspot-Zugangsdaten entfällt
- Einfache Bereitstellung der notwendigen Technologie durch Kooperation mit Providern oder Roaming-Brokern

**Wussten Sie schon?**

Viele aktuelle LANCOM WLAN-Geräte sind bereits Hotspot 2.0-ready, durch die Wi-Fi Alliance gemäß dem WLAN-Standard IEEE 802.11u zertifiziert und tragen das Label Wi-Fi CERTIFIED Passpoint™. Und auch hunderte Millionen von IEEE 802.11u-kompatibler Endgeräte sind bereits im Einsatz – Tendenz steigend.
Mehr Informationen finden Sie unter: **www.lancom-systems.de/hotspot20**

# Wireless LAN im Gastgewerbe

## Gastzugänge im Hotel

Dank Wireless LAN ist es für Hotelbetreiber so einfach wie nie, ihren Gästen schnelles Internet zu bieten. WLAN Public Spot-Lösungen sind schnell installiert und geben Gästen die Möglichkeit, mit dem eigenem Laptop, Tablet oder Smartphone auf das Internet zugreifen zu können.

## Ihre Vorteile

Komfortable Inbetriebnahme und Konfiguration – ein benutzerfreundlicher Einrichtungs- und Konfigurationsassistent garantiert eine einfache Inbetriebnahme des Hotspots.

Kein Zugriff von Unbefugten auf interne Daten möglich – per VLAN oder Layer-3-Datentunnel erfolgt innerhalb einer Infrastruktur eine sichere Trennung des Haus- und Gastnetzes.

Einfache Anmeldung des Gastes im WLAN – durch die Smart Ticket-Funktion erhält der Gast die Zugangsdaten für den Public Spot ganz komfortabel automatisch per SMS oder E-Mail. Alternativ ist auch der Ausdruck eines Vouchers oder die Anmeldung mit Zimmernummer und Nachname möglich.

Einfache Abrechnung von kostenpflichtigen Internetzugängen – mit der Erweiterung um die LANCOM Public Spot PMS Accounting Plus Option ist die Anbindung an Hotelabrechnungssysteme (wie Micros Fidelio oder protel) möglich.

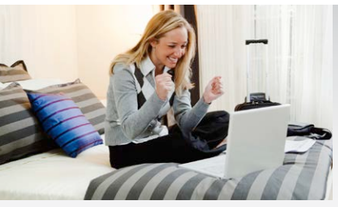

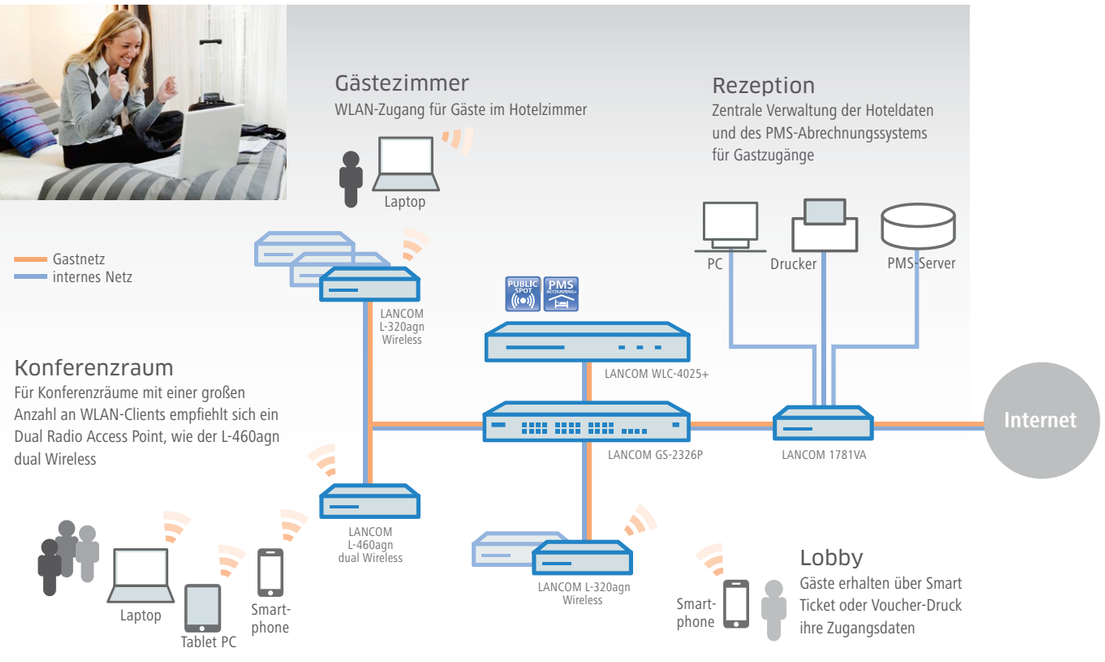


# Wireless LAN in der Logistik

## Lagerbestandspflege in Echtzeit

Ob Handel oder produzierendes Gewerbe: Die Optimierung der Material- oder Warenflüsse hinsichtlich der Durchlaufzeit sind von entscheidender Bedeutung für ein wettbewerbsfähiges Unternehmen. Mit den professionellen Lösungen von LANCOM ebnen wir Ihnen den Weg für eine deutliche Effizienzsteigerung.

## Ihre Vorteile

Jederzeit den Überblick – Aktuelle Warenbewegungen können mit Barcodescanner, die über WLAN mit dem Warenwirtschaftssystem kommunizieren in Echtzeit erfasst und angezeigt werden.

Beschleunigung von Versand und Rechnungsstellung – Die Transparenz über Wareneingänge und -ausgänge erlaubt es, anknüpfende Prozesse aufeinander abzustimmen und zu beschleunigen.

Ein Access Point für jeden Anspruch – LANCOM bietet speziell für Lager- und Logistik-Umgebungen Access Points im robusten Gehäuse, die stoßfest und staubdicht sind sowie einem erweiterten Temperaturbereich standhalten.

Transparente Roaming-Vorgänge – Dank dem Monitoring-System LANCOM Large Scale Monitor (LSM) lassen sich Roaming-Historien beispielsweise von per WLAN angebundenen Staplerwagen vollständig nachvollziehen.

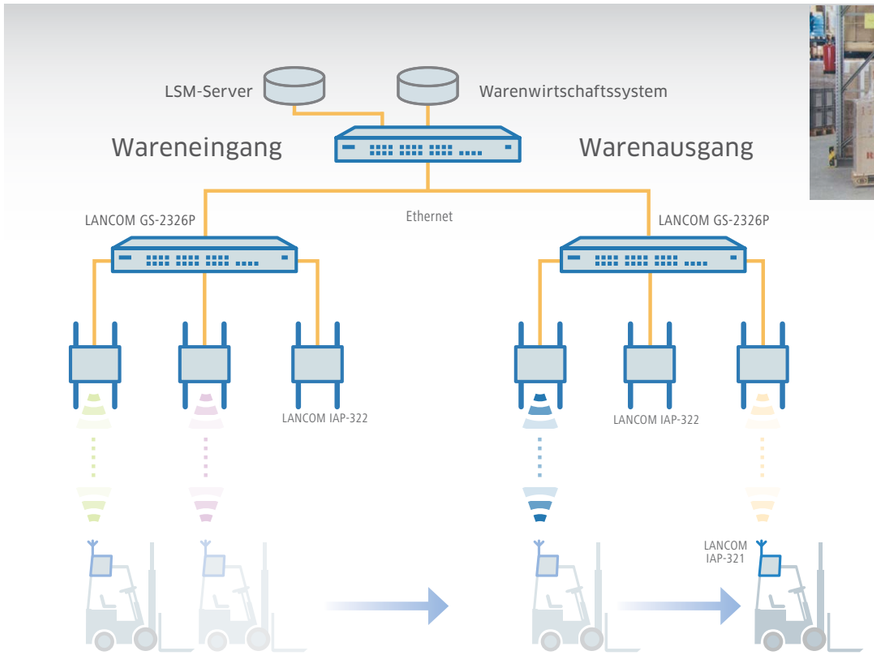

**Nahtloser Übergang zum Outdoor WLAN**
Auch Lagerflächen in Außenbereichen können mit WLAN versorgt werden.

**LANCOM IAP-321:**
Access Point im Vollmetall-Gehäuse mit intelligentem Diebstahlschutz

# WLAN in medizinischen Einrichtungen

## Intelligente Netzwerklösungen für Kliniken und Praxen

Mit professionellen LANCOM IT-Infrastrukturen profitieren Sie von zahlreichen Vorteilen in Ihrer medizinischen Einrichtung: effizientere Therapien dank schneller Datenzugriffe, mehr Patientenkomfort und eine beschleunigte interne Kommunikation. Mit den Lösungen von LANCOM Systems sparen Sie Kosten ein und gewinnen Zeit für das Wesentliche – Ihre Patienten.

## Ihre Vorteile

Exzellente Funkabdeckung – für eine lückenlose Kommunikation bietet LANCOM WLAN Access Points mit Zulassung für den Einsatz im medizinischen Umfeld nach EN 60 601-1-2.

Elektronische Visite – ideal z.B. für den Zugriff auf Patientenakten via Tablet-PC.

Steigerung der Patientenzufriedenheit – sicher vom Hausnetz getrennt können WLAN-Hotspots (wahlweise kostenlos oder kostenpflichtig) für Patienten angeboten werden.

Standortunabhängiges und lückenloses Monitoring – Vitaldaten können so z.B. direkt ins Schwesternzimmer übertragen werden.

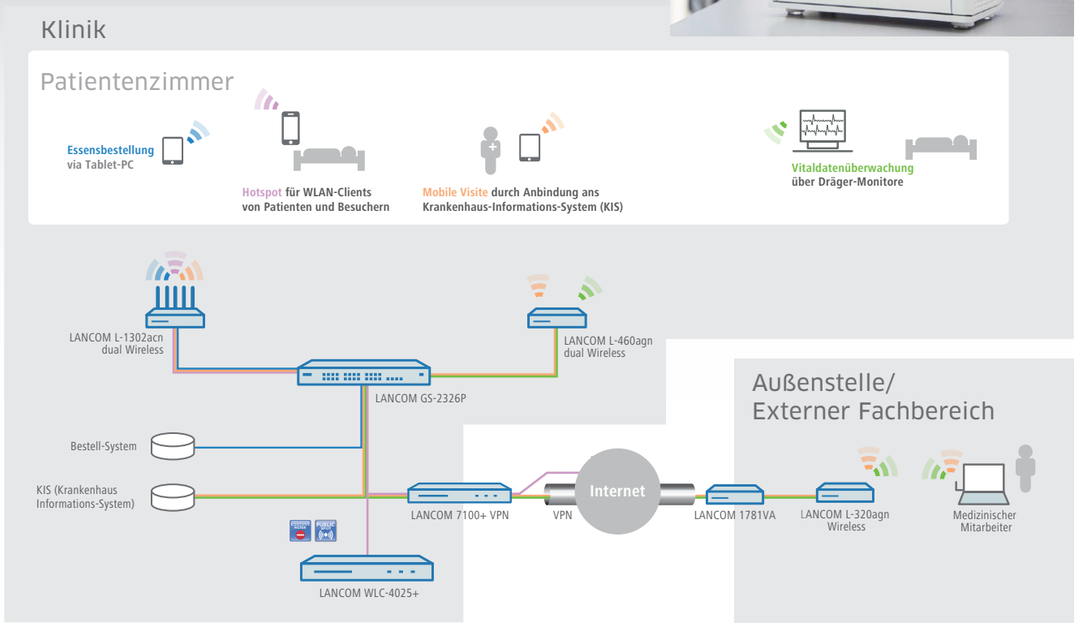


# WLAN in Schulen und Universitäten

## Kabellose Freiheit für ein modernes Lernen

Für Hausarbeiten recherchieren, für Prüfungen lernen, den Unterricht vorbereiten oder interaktiv gestalten. Die Möglichkeit der Internetnutzung ist für Schüler und Studenten sowie Lehrer und Mitarbeiter an modernen Schulen und Universitäten heute unerlässlich – und das auch in voneinander getrennten Gebäudeteilen, möglichst kabellos und mit den eigenen Endgeräten. Mit Hilfe von LANCOM WLAN-Lösungen ist dies leicht umsetzbar.

## Ihre Vorteile

Sichere Anmeldung für Universitätsangehörige – Professoren, Studenten und Angestellte erhalten über das sicher verschlüsselte WLAN Zugang zum Internet oder zu internen Diensten – auch in Kombination mit eduroam.

Kein Zugriff von Unbefugten auf interne Daten möglich – Per VLAN oder Layer-3-Datentunnel erfolgt innerhalb einer Infrastruktur eine sichere Trennung der Verwaltungs-, Studenten- und Professoren- sowie Gastnetze.

Kein Missbrauch des Netzwerks – Durch den LANCOM Content Filter können unerwünschte Websites oder Webinhalte für definierte Benutzergruppen unzugänglich gemacht werden.

Schneller Zugang in High-Density-Umgebungen – Die LANCOM IEEE 802.11ac Access Points sind die ideale Lösung, um große Bandbreiten und einen Zugang für eine Vielzahl an Clients zur Verfügung zu stellen.

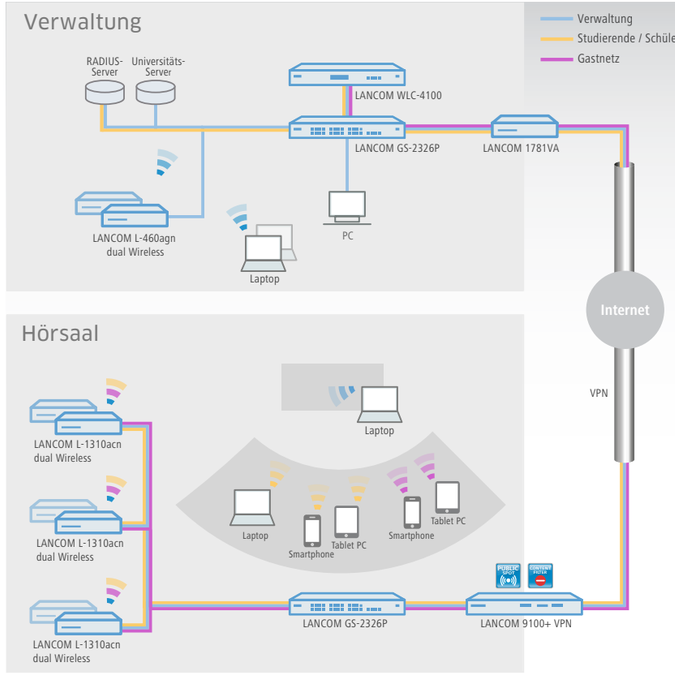

# Outdoor Wireless LAN Solutions

## Professionelle Netzwerklösungen im Freien

Es gibt Szenarien, die einen vor besondere Herausforderungen stellen. Insbesondere im Freien.

## Outdoor-Geräte für extreme Bedingungen

Skihütten und abgelegene Skilifte, für deren Überwachung Videokameras erforderlich sind. Weitläufige Campingplätze, auf denen Urlaubern Internetzugänge zur Verfügung gestellt werden sollen. Oder abgelegene Außenlager, die über keinen kabelgebundenen Internetzugang verfügen, aber trotzdem an die Verwaltung angebunden werden sollen. Um diese Probleme zu lösen, benötigt man Geräte, die neben verschiedenen Funktechnologien wie 3G und Wireless LAN auch besondere physikalische Eigenschaften mit sich bringen. Die Outdoor-Geräte von LANCOM erfüllen diese Anforderungen: Dank ihrer robusten IP66-Outdoor-Gehäuse und ihres erweiterten Temperaturbereichs von -33° bis +70°C trotzen sie auch extremen Wetterbedingungen.

## Punkt-zu-Punkt-Verbindungen

LANCOM Access Points können nicht nur als zentrale Basisstation in einem Funknetzwerk arbeiten, sie können im Punkt-zu-Punkt-Betrieb (P2P) auch Funkstrecken über größere Distanzen bilden. So können z. B. zwei Netzwerke über mehrere Kilometer hinweg sicher verbunden werden – ohne direkte Verkabelungen oder teure Standleitungen.

**Außergewöhnliche Lösungen für außergewöhnliche Herausforderungen.**
Mobile Freiheit mit LANCOM Outdoor-Lösungen.

## Outdoor Wireless LAN – Ihre Möglichkeiten

Das Outdoor WLAN-Portfolio von LANCOM ermöglicht mit vielseitigen Access Points sowie Outdoor-Antennen den Aufbau leistungsfähiger WLAN-Infrastrukturen im Freien, so zum Beispiel:

- **Punkt-zu-Punkt-Verbindungen** für die Vernetzung von Unternehmensstandorten über mehrere Kilometer hinweg
- **Schnelle, drahtlose Internetzugänge** als Alternative zu kabelgebundenen Lösungen
- **Ausleuchtung von Freigeländen** für einen drahtlosen Internetzugang in Hotels, Gastronomie oder Bildungseinrichtungen für Gäste oder Studenten
- **WLAN-Anbindung von mobilen Maschinen** an den Firmenserver für eine Datenerfassung in Echtzeit

**WLAN auf dem 5-Sterne-Campingplatz Hopfensee im Allgäu**

Auch auf dem Stellplatz inmitten der Urlaubsidylle möchten viele Campinggäste stets erreichbar sein und arbeiten können, ohne dabei auf die gewohnte Flexibilität verzichten zu müssen. Diesen Komfort erhalten die Urlaubsgäste des 5-Sterne-Campingplatz Hopfensee, denn dank unserer robusten LANCOM Outdoor Access Points wird das gesamte Areal mit WLAN versorgt.

# LANCOM Management Solutions

Ihr Netzwerk. Ihr Management.

Das LANCOM Management System – das kostenlose Software-Paket zur Konfiguration und Überwachung Ihres Netzwerks.

**Das LANCOM Management System** zeichnet sich aus durch leistungsstarke Software-Lösungen bei gleichzeitig hoher Benutzerfreundlichkeit mit intuitivem Design.

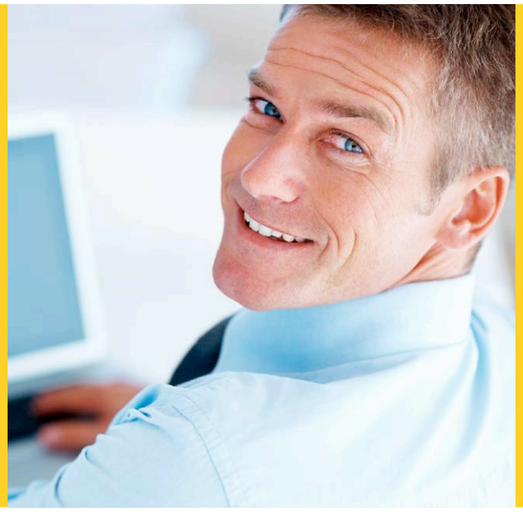

## Professionelles Management für Ihre Infrastruktur

Eine Netzwerklösung ist nur dann wirklich gut, wenn sie beherrschbar ist. Durch jahrelange Erfahrung ist sich LANCOM den Anforderungen moderner Unternehmen in Bezug auf schlanke Netzwerkprozesse bewusst. Aus diesem Grund bieten wir Ihnen ein Software-Paket, das Ihnen ein ganzheitliches Management ermöglicht und eine einheitliche und effiziente Konfiguration erleichtert.

## LCMS – Das LANCOM Management System

LANCOM Kunden erwerben nicht einfach ein Produkt, sie erhalten eine Lösung. Wesentlicher Teil dieses Lösungspakets ist das kostenlose LANCOM Management System LCMS, eine Managementsoftware für alle LANCOM Router, Access Points und WLAN-Controller. Es bietet eine einheitliche, komfortable Benutzeroberfläche für die Konfiguration und Überwachung von LANCOM Komponenten in lokalen und entfernten Netzen.

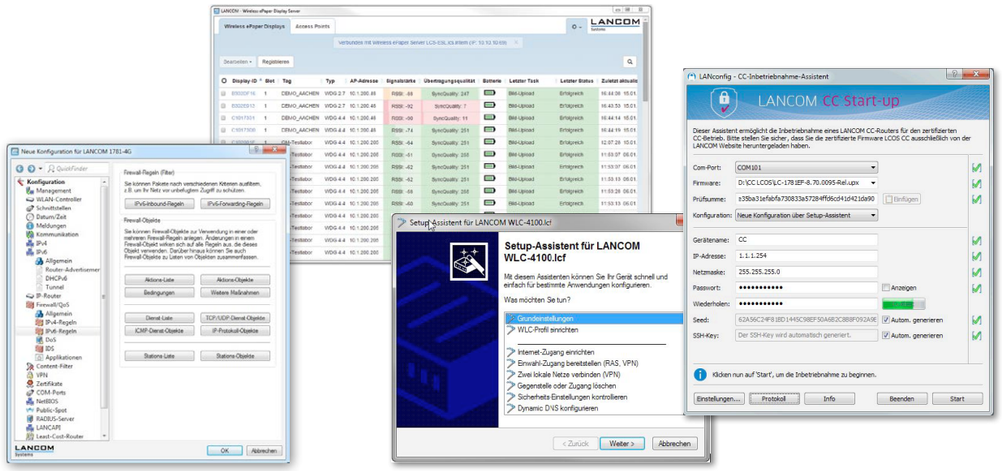


## LANconfig

LANconfig ist die kostenlose und benutzerfreundliche Software zur Konfiguration von LANCOM Geräten. Das Anwendungsspektrum von LANconfig reicht von der komfortablen Inbetriebnahme eines Einzelgerätes mit Installations-Assistenten bis zum ganzheitlichen Management größerer Installationen.

## LANmonitor

Mithilfe des LANmonitors lassen sich Netzwerke bequem überwachen. Es bietet die Möglichkeit, alle VPN-Verbindungen abzurufen, sicherheitsrelevante Daten anzuzeigen und Accounting-Informationen auf einen Blick, z. B. zur Kostenkontrolle, zu listen.

**Basisfunktionen LANmonitor:**

- Anzeige von Verbindungs- und Schnittstellenzuständen
- Monitoring von Übertragungsraten, Protokollen und IP-Adressen
- Anzeige von SW-Version, CPU-Last, Speicherverbrauch
- Erfassung von Online-Zeiten und Transfer-Volumina
- Firewall-Ereignisanzeige und Geräte-SYSLOG
- Protokollierung von Geräteaktivitäten in einer Datei
- Grafische Oberfläche für Traces zur Diagnose
- Spectral Scan zur grafischen Darstellung von Störquellen im WLAN

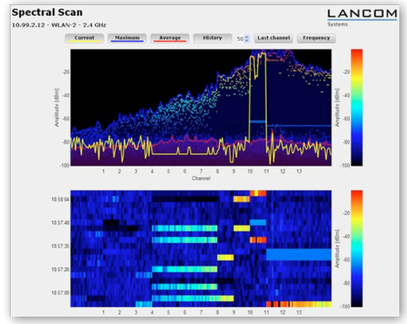


## WLANmonitor

Mit dem LANCOM WLANmonitor kann zentral der Status eines drahtlosen Netzwerks überwacht werden. Es stehen sowohl Informationen über das gesamte Netzwerk als auch Detailinformationen zu einzelnen Access Points und Clients zur Verfügung.

# LANCOM Large Scale Monitor

## Alles unter Kontrolle

### LANCOM LSM – Eine umfassende Monitoring-Lösung

Komplexe Unternehmen haben häufig eine ebenso komplexe Netzwerkinfrastruktur. Um hier den Überblick bewahren zu können, bieten wir Ihnen eine umfassende Monitoring-Lösung: LANCOM Large Scale Monitor, das LANCOM-eigene Monitoringsystem, welches in der Lage ist, Installationen aller Größenordnungen von Routern, Access Points und Switchen strukturiert und effizient zu überwachen.

**Large Scale Monitor**
LANCOM LSM wird auf einem dedizierten Server in der Unternehmenszentrale installiert oder über eine vorinstallierte VMware aufgerufen.
Die LSM-Benutzeroberfläche kann einfach von unterwegs über einen Internetbrowser gestartet werden. Somit ist ein zentrales Monitoring der gesamten Netzwerkstruktur bequem möglich.

**Verwaltung**
Neben der Abbildung von LANCOM Netzwerkstrukturen können herstellerunabhängig auch Fremdprodukte wie z. B. Drucker, Server und andere Netzwerkkomponenten mit in die Überwachung übernommen werden. Somit ist ein ganzheitliches und komfortables Monitoring des Firmennetzwerks mit allen Komponenten möglich.

### LANCOM Large Scale Monitor ist mehr als ein Monitoring-Tool. Es gibt Ihnen den Überblick über die gesamte Netzwerkinfrastruktur Ihres Unternehmens:

Die übersichtliche, grafische Oberfläche des Webinterfaces ermöglicht ein effizientes Monitoring von bis zu mehreren tausend LANCOM Routern, Switchen und Access Points. Zeitverläufe können dargestellt und nahtlos gespeichert werden, ebenso wie lückenlose Roaming-Profile der WLAN-Clients. Darüber hinaus verfügt LANCOM LSM über eine frei konfigurierbare Benutzer-, Rollen- und Rechteverwaltung sowie eine flexible Trigger- und Alarmfunktion. Alle Netzwerkkomponenten und entsprechende Zugriffsrechte können in einer Ordnerstruktur verwaltet werden. Auch Echtzeit-Monitoring ist kein Problem – mittels grafischer „Floor-Plans“ mit flexiblen Kartendarstellungen und aktiven Inhalten haben Sie stets den vollen Überblick über aktive Netzwerkprozesse. Neue Geräte können manuell über die Import-Funktionen (.csv-Dateien) oder mittels Netzwerk-Scans einfach importiert werden.

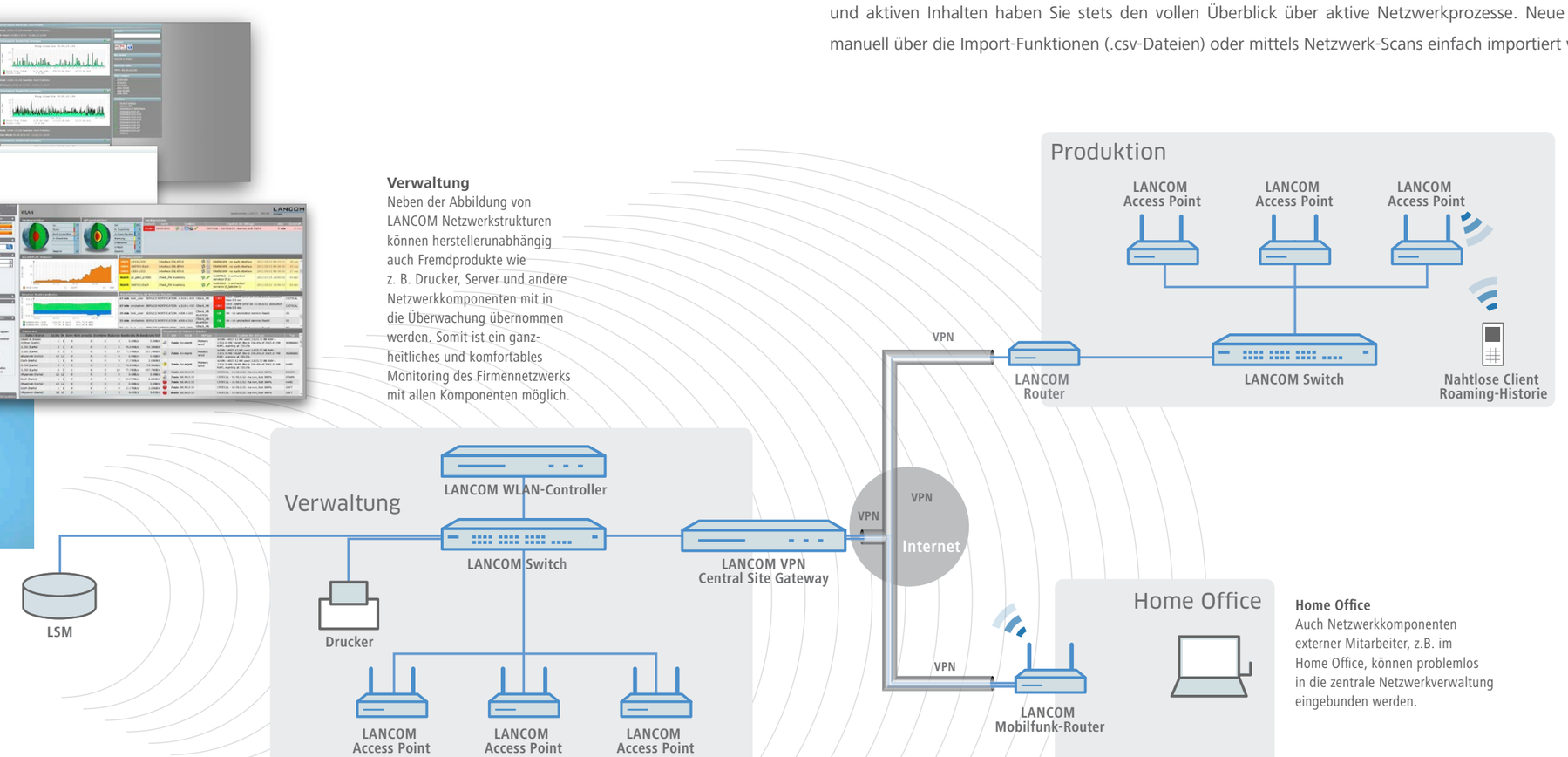


**Produktion**
Roaming-Historien von WLAN-Clients lassen sich vollständig und nahtlos nachvollziehen – auch bei komplexen Client-Bewegungen.

**Home Office**
Auch Netzwerkkomponenten externer Mitarbeiter, z.B. im Home Office, können problemlos in die zentrale Netzwerkverwaltung eingebunden werden.

**Neue Funktionen ab LSM 1.2:**

- Höhere Skalierbarkeit durch Einsatz des Microcores
- Synchronisation zu LSR durch die Sync-API
- Integrierter SYSLOG-Server
- Usability-Verbesserungen (z.B. Exportmöglichkeiten verschiedenster Ansichten über .csv-Export

# LANCOM Large Scale Rollout & Management

## Leistungsstarkes System für Rollout- und Change-Management

### Professionelles Management für große Netzwerke

Je größer und komplexer eine Netzwerkstruktur angelegt ist, desto wichtiger wird ein ganzheitliches und übersichtliches Management aller Komponenten. Die Inbetriebnahme, Konfiguration und kontinuierliche Pflege der einzelnen Geräte ist nicht nur schwer beherrschbar, sondern zudem sehr zeitaufwendig. Mit dem leistungsstarken LANCOM Large Scale Rollout & Management (LSR) erwerben LANCOM Kunden nicht nur ein neues Produkt, sondern eine zukunftsorientierte Lösung, um diese Herausforderungen nachhaltig und effizient zu meistern. Durch LANCOM LSR sparen Sie sehr viel Zeit und damit bares Geld.

### Rollout-Management

Mit LANCOM LSR lassen sich komfortabel große Netzwerkinstallationen in Betrieb nehmen. Die Anmeldung aller neuen Geräte an LANCOM LSR erfolgt automatisch, so dass das Rollout der entsprechenden Konfiguration unmittelbar ausgeführt wird. Die neu konfigurierten Komponenten werden daraufhin in das fortlaufende zentrale Change-Management übernommen.

### Change-Management

Ob einzelne, mehrere oder alle Geräte, LANCOM LSR bietet Ihnen verschiedene Konfigurationsmöglichkeiten für Ansprüche jeder Größenordnung. So lassen sich mit Hilfe von Gruppenkonfigurationen verschiedene LANCOM Komponenten einheitlich und umfassend einrichten. Updates oder Konfigurationsänderungen werden fortan auf die ausgewählten Gruppen ganz automatisch “ausgerollt”. Ist ein Gerät zum Zeitpunkt eines Updates nicht verfügbar, werden Konfigurationsänderungen gespeichert und bei Wiederverfügbarkeit automatisch nachgeholt.

### Zentrales Management

LANCOM LSR ist eine Browser-basierte und zentrale Anlaufstation zur Wartung und zum Management komplexer Netzwerke. Somit bietet sich Ihnen neben einem komfortablen Netzwerk-Management eine massive Zeit- und Kostenersparnis. Mehrere Administratoren können mit frei definierbaren Rechten auf das System zugreifen, so dass eine ständige Systembetreuung gewährleistet werden kann.

### Funktionen

- Massen- oder Gruppenupdates
- Firmware- und Konfigurationsupdates
- Detaillierte Logfiles (Protokoll-Datei)
- Rollout: Inbetriebnahme ganzer Netzwerkstrukturen und neuer Endgeräte
- Zeitgesteuertes Ausführen einzelner Funktionen
- Push- und Pull-Betrieb bei Geräteupdates
- Abnahmetests frei konfigurierbar

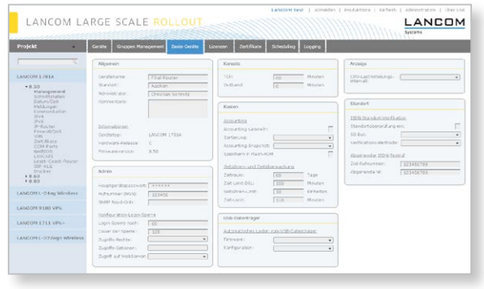


### Das LANCOM Total Solution Management

Total Solution Management ist unsere Vision und unser Anspruch, Ihnen eine vollumfassende Netzwerklösung anzubieten mit vollständig aufeinander abgestimmten Werkzeugen. Im Zusammenspiel greifen alle Komponenten ganzheitlich ineinander, so dass sich maximale Synergien und schlankere IT-Prozesse ergeben. Unser Ziel ist der effiziente Betrieb großer und komplexer Netzwerke mit geringem Personalaufwand sowie die professionelle Abdeckung Ihres gesamten Netzwerk-Managements.

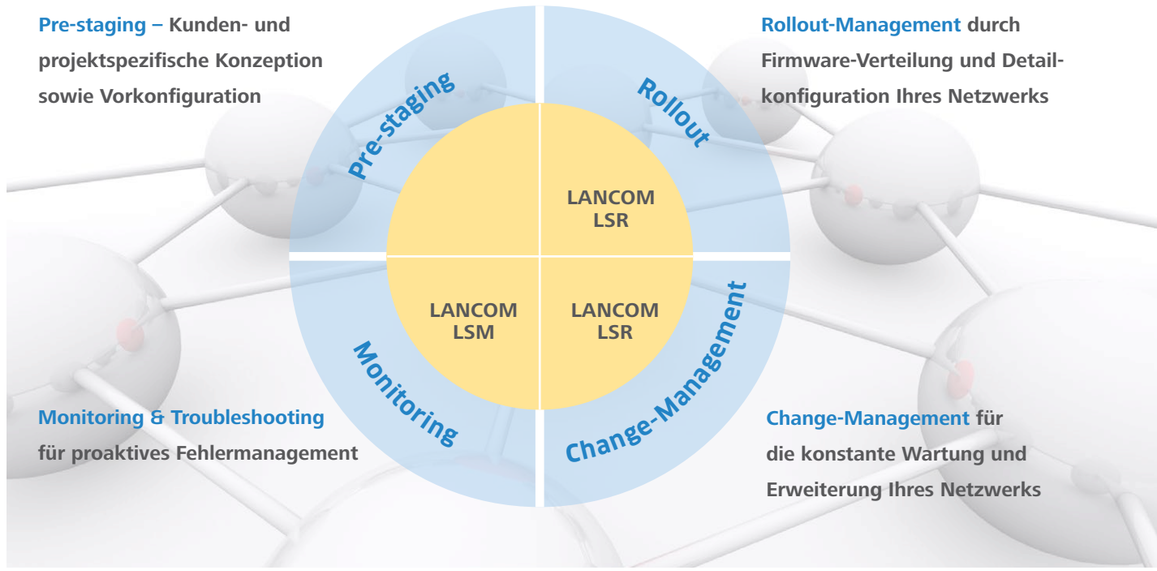

# LANCOM Service, Support und Training

Verlässlich & individuell

Produkte und Lösungen sind immer nur so gut wie der dahinter liegende Service. Deshalb spielen bei LANCOM Service, Support und Training, eine zentrale Rolle.

## LANCOM Support-Hotline zum Festnetztarif

Über unsere Support-Hotline sind wir von montags bis freitags von 9:00 - 17:00 Uhr für Sie erreichbar unter:

**+ 49 (0)2405 6459 -777**

## LANCOM Service- & Support-Produkte

Mit den LANCOM Service- & Support-Produkten bieten wir Ihnen die bestmögliche Unterstützung und einen professionellen Service – egal ob im Notfall, bei Netzwerkumstellungen außerhalb der Geschäftszeiten, bei Ausfall der Hardware oder der Umsetzung Ihres Projekts. Wir beraten Sie gerne unter: **+49 (0)2405 49936-210**

**Mehr Service:**

**LANCOM Warranty Basic Option** – Garantieverlängerung von LANCOM Geräten auf 5 Jahre

**LANCOM Warranty Advanced Option** – Garantieverlängerung von LANCOM Geräten auf 5 Jahre und Vorab-Austausch zum nächsten Werktag

**Mehr Beratung:**

**LANCOM Config Service** – Professionelle Unterstützung bei der Konfiguration Ihrer LANCOM Installationen

**LANCOM WLAN Survey Service** – Ausleuchtungs-Service für eine erfolgreiche Planung und Umsetzung von WLAN-Infrastrukturen

**Mehr Support:**

**LANCOM Emergency Support** – Kurzfristiger, lösungsorientierter Notfall-Support mit minimaler Reaktionszeit

**LANCOM Extended Support Times** – Support-Bereitschaft außerhalb der regulären Service-Zeiten

**LANCOM Premium Support Access** – Premium Support-Zugang für optimal abgesicherte Netzwerkinfrastrukturen

## LANCOM KnowledgeBase

Über eine Volltextsuche können alle vorhandenen Dokumente nach Stichwörtern oder zentralen Begriffen durchsucht werden. Die LANCOM KnowledgeBase finden Sie unter: **www.lancom-systems.de/knowledgebase**

**LANCOM Lösungen** sind mehr als unser innovatives und erstklassiges Produktportfolio. Wir begleiten Sie mit einem umfassenden Service-, Support- und Trainingsangebot.

## LANCOM Training Center

Mit einem eigenem Training Center hat LANCOM den Anspruch, erfolgreich den gezielten Know-how-Transfer vom Hersteller zum Fachhändler und Techniker zu sichern. **Setzen Sie Ihr zusätzliches Wissen nach dem Workshop effizienter bei der Konfiguration der LANCOM Geräte und Realisierung von Lösungen ein**.

Unsere Workshops eignen sich insbesondere für: Fachhändler, Systemhaus-Techniker, Systemadministratoren und IT-Entscheider.

Weitere Informationen zum Trainginsangebot finden Sie unter: **www.lancom-systems.de/training-center**

**Entry Workshops**

- Azubi*
- Starter Workshop
- IPv6

**Professional Workshops**

- Network Connectivity (NC) I, II und III
- WLAN I, II, III
- Zertifizierung NC und WLAN

**Specialist Workshops**

- Standortvernetzung – VPN
- Management & Toubleshooting
- Vernetzung mit LANCOM Switchen

*Speziell für Auszubildende unserer LANCOM Qualified, Advanced und Solution Partner.
Anmeldung ist nur über das LANvantage-Partnerportal möglich.

## Genießen Sie die Vorteile des LANCOM Partner-Supports

Werden Sie als **Fachhändler** LANCOM Partner und genießen Sie exklusive Vorteile – auch im Bereich Support. Das LANvantage-Partnerprogramm bietet Ihnen unter anderem:

- Vergünstigungen auf Workshops und Zertifizierungen
- Priorisierten Support – abhängig von Ihrem Partnerstatus
- Garantierte Reaktionszeiten
- Erweiterte Support-Zeiten (für LANCOM Solution Partner)

Weitere Informationen unter: **www.lancom-systems.de/lanvantage**